## חזית קיר ג'

## חזית קיר ב'

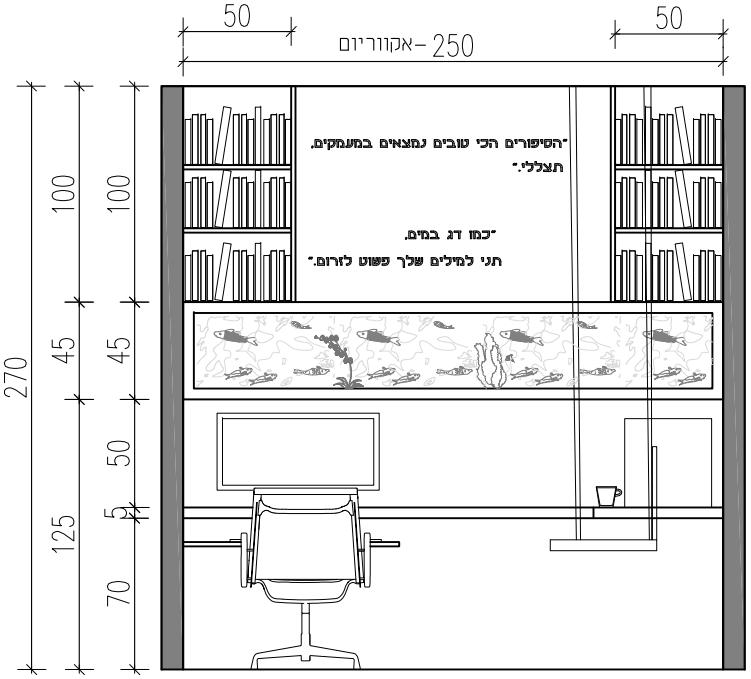


## חזית קיר א'

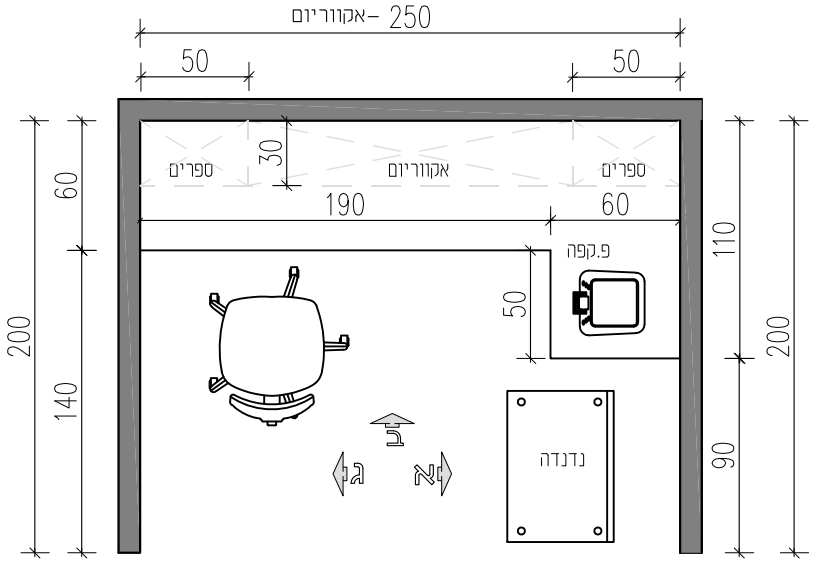


| | | | | | | |
|---|---|---|---|---|---|---|
| בס"ד | שם הפרויקט: תחרות "קדם" חלל עבודה ביתי | נושא הגיליון: חדר עבודה לסופרת פריסות | קנה מידה: 1:25 | תאריך: 4.2.26 | מקרא: קיר בטון/עמוד, קיר לבניה, קיר גבס לבניה, H גובה מהריצוף, ±0.00 מפלס ריצוף | הערות: |


התוכנית הינה רכוש המעצבת
ואין לעשות כל שימוש בה ללא הסכמתה
הקבלן/נגר/מבצע אחראי לבדיקת
והתאמת המידות בשטח לפני
הביצוע. על כל אי התאמה יש
לדווח מיידית למתכננת